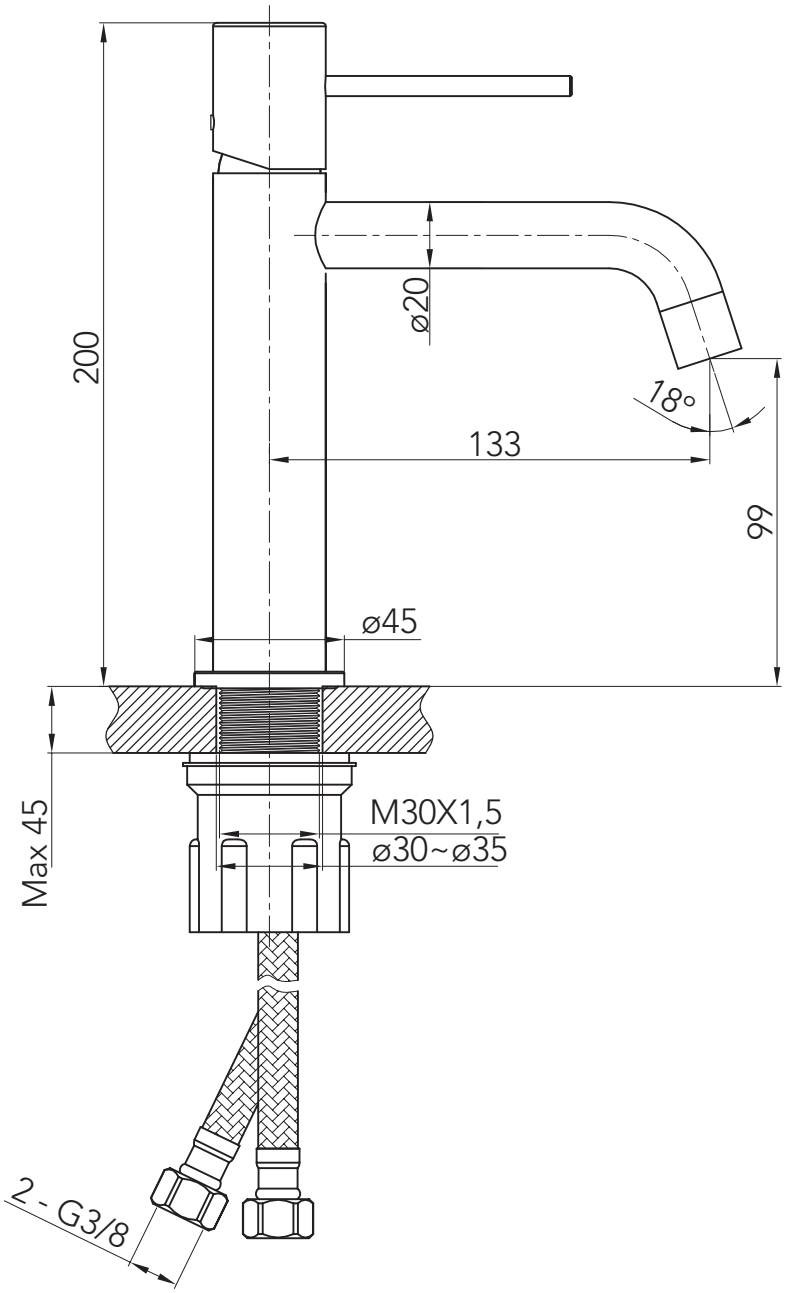
200
ø20
18°
133
99
ø45
Max 45
M30X1,5
ø30~ø35
2 - G3/8