NORO® VEGA

Art: 320370, 320371, 320372, 320373, 320374, 320375, 320376
320377, 320378, 320379, 320380, 320381

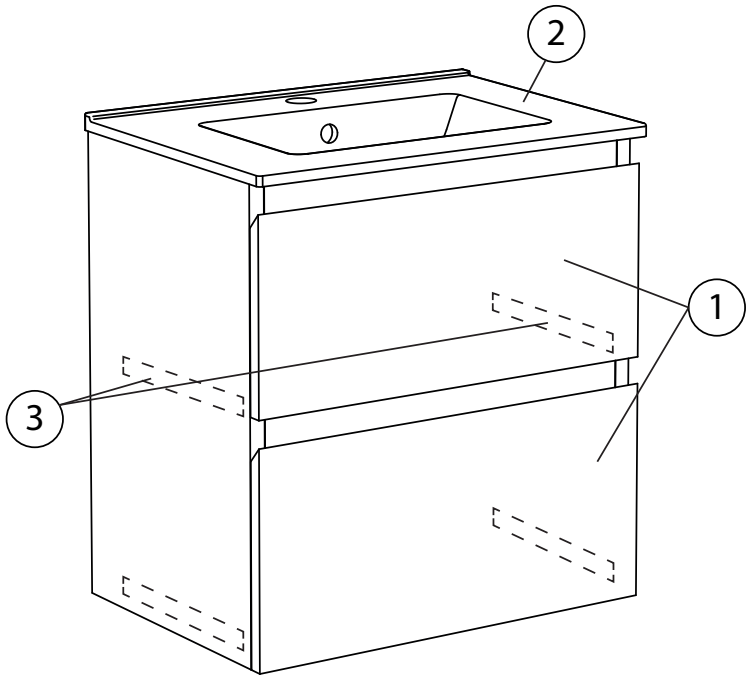

	art.no	beskrivning	description
1	9210692	LÅDFRONTER (SET) VEGA 500 VIT	DRAWER FRONTS (SET OF 2) VEGA 500 WHITE
	9210693	LÅDFRONTER (SET) VEGA 500 VALNÖT	DRAWER FRONTS (SET OF 2) VEGA 500 WALNUT
	9210694	LÅDFRONTER (SET) VEGA 500 LJUS EK	DRAWER FRONTS (SET OF 2) VEGA 500 LIGHT OAK
	9210811	LÅDFRONTER (SET) VEGA 600 VIT	DRAWER FRONTS (SET OF 2) VEGA 600 WHITE
	9210812	LÅDFRONTER (SET) VEGA 600 VALNÖT	DRAWER FRONTS (SET OF 2) VEGA 600 WALNUT
	9210813	LÅDFRONTER (SET) VEGA 600 LJUS EK	DRAWER FRONTS (SET OF 2) VEGA 600 LIGHT OAK
	9210814	LÅDFRONTER (SET) VEGA 800 VIT	DRAWER FRONTS (SET OF 2) VEGA 800 WHITE
	9210815	LÅDFRONTER (SET) VEGA 800 VALNÖT	DRAWER FRONTS (SET OF 2) VEGA 800 WALNUT
	9210816	LÅDFRONTER (SET) VEGA 800 LJUS EK	DRAWER FRONTS (SET OF 2) VEGA 800 LIGHT OAK
	9210817	LÅDFRONTER (SET) VEGA 1000 VIT	DRAWER FRONTS (SET OF 2) VEGA 1000 WHITE
	9210818	LÅDFRONTER (SET) VEGA 1000 VALNÖT	DRAWER FRONTS (SET OF 2) VEGA 1000 WALNUT
	9210819	LÅDFRONTER (SET) VEGA 1000 LJUS EK	DRAWER FRONTS (SET OF 2) VEGA 1000 LIGHT OAK
2	9210695	TVÄTTSTÄLL 500 (CHARM,VEGA)	BASIN 500 (CHARM,VEGA)
	320205	TVÄTTSTÄLL 600	BASIN 600
	320206	TVÄTTSTÄLL 800	BASIN 800
	320208	TVÄTTSTÄLL 1000	BASIN 1000
3	401053943	LÅDSKENOR 300MM (PAR)	DRAWER RUNNERS 300MM (SET OF 2)
	401053944	LÅDSKENOR 350MM (PAR)	DRAWER RUNNERS 350MM (SET OF 2)

NORO
Svarvaregatan 5, Box 525
SE-301 80 Halmstad

SE 035-16 64 30 info@noro.se www.noro.se
FI 020 743 57 40 info@norokylpyhuone.fi www.norokylpyhuone.fi
NO 21 62 88 60 info@noro.se www.norobaderom.no
DK 70 25 28 22 info@noro.dk www.noro.dk

2026-11-09

NORO
Svarvaregatan 5, Box 525
SE-301 80 Halmstad

SE 035-16 64 30 info@noro.se www.noro.se

FI 020 743 57 40 info@norokylpyhuone.fi www.norokylpyhuone.fi

NO 21 62 88 60 info@noro.se www.norobaderom.no

DK 70 25 28 22 info@noro.dk www.noro.dk